شرکت محورسازان چی چست

MEHVAR SAZAN CHICHEST Co.

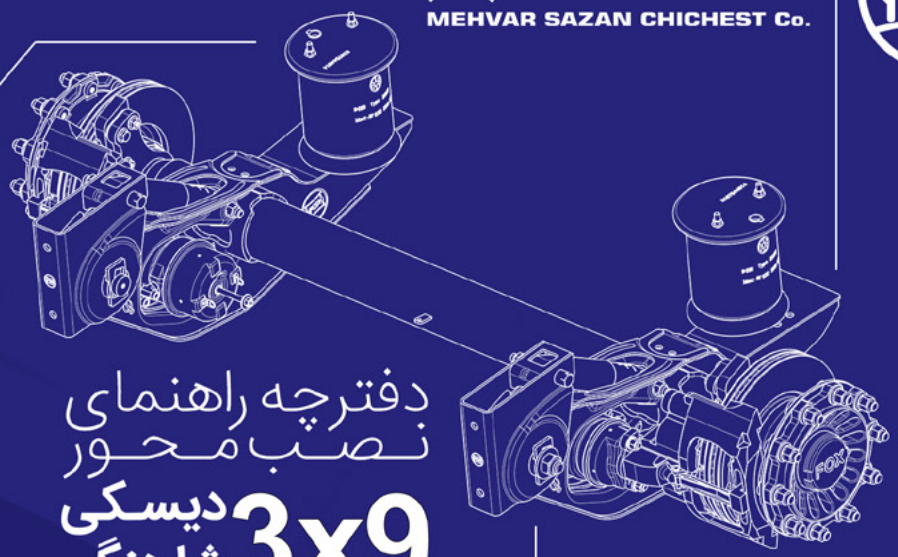

دفترچه راهنمای نصب محور دیسکی 3x9 شاهنگی

WWW.FOXCH.COM

تهیه شده در واحد مهندسی فروش
و خدمات پس از فروش شرکت محورسازان چی چست

CHICHEST AXLE MANUFACTURING Co.

WWW.FOXCH.COM

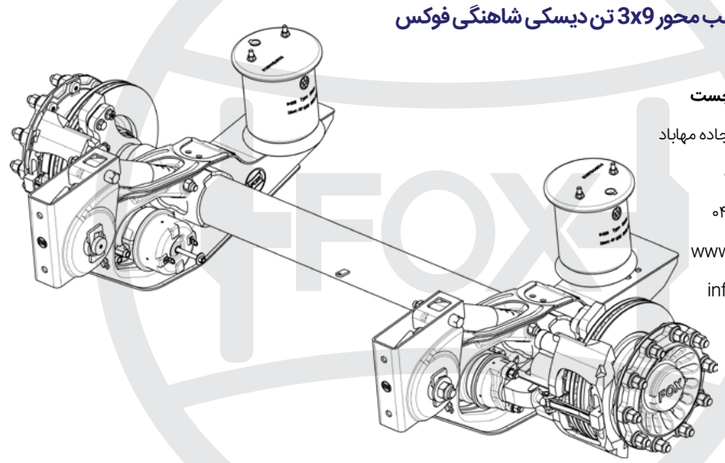

دفترچه راهنمای نصب محور 3x9 تن دیسکی شاهنگی فوکس

کد مدرک

شرکت محورسازان چی چست

ایران، ارومیه، کیلومتر ۱۰ جاده مهاباد

تلفن: ۴۱ ۱۸ ۳۸ ۳۳ ۰۴۴

فکس: ۵۷ ۱۸ ۳۸ ۳۳ ۰۴۴

وبسایت: www.foxch.com

ایمیل: info@foxch.com

شبکه های اجتماعی:

اینستاگرام: fox.msc

فیس بوک: fox.msc

فهرست مطالب

مقدمه	۶
مشخصات فنی محور تریلر ۹ تن دیسکی شاهنگی FOX	۱۰
مجموعه جان محور	۱۱
مجموعه تعلیق	۱۱
مونتاژ ضربه گیر لاستیکی شاهنگ	۱۲
تعویض پیچ سرگرد سرقامه	۱۲
مجموعه توپی	۱۳
مشخصات فنی متعلقات محور	۱۴
بوسترهای ترمز	۱۵
مونتاژ محور 3x9 تن شاهنگی دیسکی بر روی تریلر	۱۵
مونتاژ دبه بادی	۱۶
مونتاژ محور ها	۱۶
تنظیم مرسوم ست سه تایی محورها	۱۶
مونتاژ مجموعه ست بالابر	۱۷
کنترل ها و بازدیدها	۱۷
سرویس های دوره ای	۱۸
محاسبه هزینه و صدور صورت حساب خدمات گارانتی	۱۹
اطلاعات نمایندگان خدمات پس از فروش گروه صنعتی مارال	۱۹

مقدمه:

امروزه یکی از ارکان اساسی رقابت در سازمان ها، مشتری محوری و کسب رضایت مشتری است. زیرا محرک اصلی در سازمان های تجاری و خدماتی که به دنبال بهبودهای عمده در مسیر پیشرفت خویش هستند، مشتریان آن سازمان ها هستند. تلاش و کوشش فراوانی که امروزه در جهت ارتقای ابزارهای مدیریت عملکرد و گسترش نگرش مشتری مداری توسط محققان، کارشناسان و مدیران سازمان های تجاری صورت می گیرد، نشان دهنده آن است که اکنون رضایت مشتری یکی از مهمترین عوامل در تعیین موفقیت سازمان‌ها در امر تجارت و سودآوری به شمار می آید. مشتریانی که رضایت بیشتری از سازمان دارند، تجربیات مثبت خود را برای دیگران بیان می کنند و به این ترتیب وسیله تبلیغ برای سازمان می شوندکه در نتیجه، هزینه جذب مشتریان جدید را کاهش می دهند. این مطلب، به ویژه برای ارایه دهندگان خدمات حرفه ای، بسیار مهم است زیرا خوش نامی و شهرت آنها و بیان مزایا و نکات مثبت آنها از سوی دیگر، منبع اطلاعات کلیدی برای مشتریان جدید است.

در همین راستا مدیریت شرکت محورسازان چی چست، با بکارگیری ماشین آلات و تجهیزات پیشرفته تولید و استفاده از مواد اولیه باکیفیت و مهندسی شده، مطابق با استانداردهای روز دنیا، در محصولات خود و همچنین نیروی انسانی متخصص و مجرب، درجهت رضایت مشتریان شرکت، اقدامات موثری انجام داده است که موجب افزایش رضایت مشتریان محصولات شرکت محورسازان چی چست، در طول بیش از یک دهه فعالیت خود در زمینه طراحی و ساخت و تولید انواع محور های تریلر و همچنین قطعات تریلر دارد.

یکی از اقدامات انجام گرفته برای افزایش رضایت مشتریان شرکت محورسازان چی چست، تهیه و تدوین راهنمای نصب، برای محصولات تولیدی شرکت می باشد که ضمن تسهیل در نصب و راه اندازی محصول، از اشتباهات احتمالی و خطاهای انسانی ناخواسته در نصب محصولات، مخصوصاً محور های تولیدی شرکت، جلوگیری نموده، بلکه کارایی بهتر محصول را در پی خواهد داشت و ایرادات احتمالی آتی محصول را در صورت نصب صحیح و استاندارد آن، در چهارچوب گارانتی محصول، تعهد خدمات پس از فروش محصولات تولیدی شرکت را داشته باشد.

در متن زیر که با همت مهندسی فروش و خدمات پس از فروش شرکت محور سازان چی چست و گروه صنعتی مارال تهیه و تدوین شده است، سعی بر این شده است که از نحوه انتخاب محور، تحویل ست سه تایی و قطعات جانبی محور، آماده سازی ست سه تایی محور برای مونتاژ، گام به گام مونتاژ محور اول، محور دوم و محور سوم، نحوه کنترل های لازم برای نصب محور و نهایتاً نصب ست بالابر محور بر روی محور اول شرح کاملی ارائه گردد.

ورودتان را به دنیای قطعات و محورهای تریلر FOX خوش آمد گویی نموده و توصیه می شود قبل از رانندگی نسبت به خواندن این دفترچه راهنما که شامل اطلاعات ایمنی مشخص و اخطارهای قبل از رانندگی است توجه فرمائید. شرکت FOX دائماً در حال تطبیق محور های تریلر تولیدی خود و اجزاء و قطعات مطابق با آخرین استانداردهای ایمنی و تکنولوژیکی و به علاوه نصب صحیح قطعات و تجهیزات می باشد. لطفا این راهنما را به همراه وسیله نقلیه نگهداری نمائید و یک کپی از این راهنما را در صورت استفاده راننده های متفاوت از تریلر نگهداری نمائید و در صورت انتقال مالکیت آن یک نسخه از این راهنما را به خریدار ارائه نمائید.

سفر ایمنی داشته باشید

واحد مهندسی فروش و خدمات پس از فروش شرکت محورسازان چی چست

www.foxch.com

ایـن کتابچـه بعنـوان یک راهنمای نصب، تعمیرات و نگهداری تهیه شـده اسـت و قابل اسـتفاده بـرای راننـدگان، کاربران تریلر و نماینـدگان خدمات پس از فروش می باشـد.

لطفـاً دسـتورالعمل هـای مربوط به محـور در هنگام تحویل محصـول را قبل از شـروع رانندگی از شـرکت اخـذ نمائیـد. خوانـدن تمام دسـتورالعمل های زیر توسـط راننـدگان و اسـتفاده کنندگان از محصـول و سـپس شـروع رانندگـی توصیـه می شـود. بـه ظرفیت بار مجـاز محـور مطابق با دسـتورالعمل تحویل سـازنده به طـور صحیح توجـه نمائید.

بـه هیـچ عنوان جوشـکاری ، برشـکاری و هرگونه عملیـات اضافی بـر روی محورهـای fox انجام نشـود. در صـورت تعویـض پیـچ و مهـره ای از محـور برای جایگزینـی آن نیاز به بسـتن با میزان تُرک مشـخص شـده در دسـتورالعمل توجه نمائید.

تنظیـم ارتفاع سـواری: طی فرایند تنظیم ارتفـاع احتمال خطر افتادن وجـود دارد. قبل از رانندگی بـا تریلر از تنظیم بودن ارتفاع مناسـب رانندگی محـور اطمینان حاصل نمائید.

ارتعـاش گیـر سیسـتم تعلیـق و اتصـالات: سیسـتم تعلیق که شـامل دبه بـادی و پیسـتون دبه بـادی و صفحـه پایینـی دائمـاً تحت فشـار و تنش قـرار دارنـد. این حالـت در کاهش خسـارت ناشـی از برخـورد ناگهانـی را در محور به میزان زیـادی کاهش میدهد. در صورت نداشـتن تعادل در رانندگـی یـا از دسـت دادن اتصـال پیـچ و مهـره بـا تعمیـرگاه مجـاز تمـاس گرفتـه و پس از دریافـت دسـتورالعمل نسـبت به ادامـه رانندگی اقـدام نمائید. مصرف کننده می بایسـت مطابق دسـتورالعمل هـای نگهـداری اقدامـات لازم را در زمـان معین انجـام دهد.

سیسـتم ترمـز: طـی فراینـد ترمزگیـری، اصطـکاک موجـب ایجـاد گرما می شـود کـه در صورت تمـاس دسـت یا قسـمتی از بـدن بدون محافظـت موجب جراحت سـوختگی می شـود. نقص فنـی در سیسـتم ترمـز و کاهـش قـدرت ترمز گیـری، خطر تصـادف را بالا مـی برد، بـرای همین تعمیـرات و نگهـداری دوره ای را توسـط تعمیـرگاه هـای مجـاز انجـام دهیـد. قطعـات و اجـزاء محورهـای FOX دارای کیفیـت بالایی هسـتند و این خود عاملی اسـت بر ایمنی بـالا در رانندگی. اسـتفاده از قطعـات غیـر اسـتاندارد موجب افزایش ریسـک تصـادف در رانندگی می شـود.

توصیـه هـا: از قطعـات اصلـی توصیه شـده سـازنده اسـتفاده نمائیـد. و از تعمیرگاههـای مجاز خدمـات تامیـن و تعویـض قطعـات را بخواهید.

مشخصات فنی

محور تریلی ۹ تن دیسکی شاهنگی FOX:

- برای انتخاب و خرید محور برای تریلر بایستی به مشخصات مهم محصول که در ذیل آمده شده توجه ویژه نمود:

محور تریلی دیسکی 9 تن شاهنگی FOX		کدفنی محصول:	04.000.000
Tyre Fitment	Single	**Permitted axle load**	9000 Kg
Suspension Center	1300 mm	**Tyre Example (mm)**	385 / 65 R22.5
Wheel Stud/connection	10x M 22X1.5 / 280 - 335	**Track Size**	2040 mm
Offset (mm)	120 mm	**Trailing arm**	Intra
Brake Type	Disc	**Caliper**	KNORR-BREMSE
Bearing	SKF-33213 / 33118	**Exciter(ABS) ring**	OK
Axle Cross Section	Ø148 X 14mm	**Air Bag**	2619 V
Axle Weight(without Axle lift)	506 Kg	**Axle Weight (with Axle lift)**	528 Kg

- **Permitted axle load:** مربوط به ظرفیت مجاز هر محور می باشد
- **Tyre Example :** نشان دهنده لاستیک مرسومی است که بر روی محور بسته خواهد شد
- **Track Size:** نشان دهنده فاصله مرکز تا مرکز لاستیک می باشد
- **Trailing arm:** نشان دهنده پهنای فنر محور می باشد که در محور شاهنگی به جای فنر از مجموعه شاهنگی استفاده می شود
- **Caliper:** نشان دهنده نوع کالیپر استفاده شده برای سیستم ترمز دیسکی می باشد
- **Exciter(ABS) ring:** نشان دهنده این است که محور دارای حلقه دنده ABS هست یا نه
- **Air Bag:** نشان دهنده مشخصات دبه بادی استفاده شده در محور ها می باشد
- **Tyre Fitment:** نشان دهنده تعداد لاستیک استفاده شده در هر طرف محور می باشد. (تک یا جفت لاستیک بودن محور)
- **Suspension Center:** نشان دهنده مرکز تا مرکز شاهنگ در محور شاهنگی می باشد
- **Wheel Stud/connection:** نشان دهنده مشخصات پیچ چرخ و اندازه محل نصب دیسک به توپی می باشد
- **Offset:** نشان دهنده فاصله مرکز لاستیک تا سطح داخلی رینگ چرخ که به توپی بسته می شود
- **Brake Type:** نشان دهنده نوع سیستم ترمز محور می باشد
- **Bearing:** نشان دهنده مشخصات بلبرینگ های استفاده شده در داخل توپی می باشد
- **Axle Cross Section:** نشان دهنده ابعاد سطح مقطع، در جان محور می باشد
- **Axle Weight with Axle lift:** نشان دهنده وزن یک عدد محور با ست بالابر می باشد
- **Axle Weight without Axle lift:** نشان دهنده وزن یک عدد محور بدون ست بالابر می باشد

مجموعه جان محور:

جان محور های FOX از طریق فرآیند جوشکاری اتوماتیک توسط ربات جوشکاری تولید و سپس در مرحله بعدی توسط دستگاه تراش خاص، دو طرف محور بصورت همزمان ماشینکاری شده و در مرحله آخر عملیات سنگزنی جهت پرداخت محل نشیمن رولبرینگ ها با دقت بسیار بالا انجام می گیرد که منجر به کاهش هزینه های نگهداری محور شامل: بلبرینگ و لنت ترمز و لاستیک سایی و ... و عمر محور می گردد.

مجموعه تعلیق:

برای نصب سرقامه ها باید در موقعیت دقیق خود بر روی شاسی تریلر نصب و جوشکاری کامل شود. از آنجایی که مبنای تنظیمات و فرایند کنترلی محور همین مجموعه سرقامه می باشد لذا دقت در نصب دقیق آن اهمیت زیادی دارد.

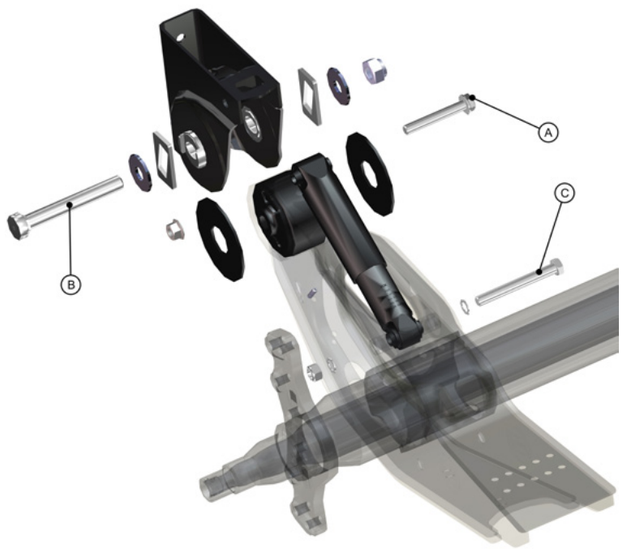

مشخصه و گشتاور ترکمتر پیچها		
A	M20×1.5-L130	400Nm
B	M30×3.5-L215	400Nm+180°
C	M20X1.5-L170	400Nm

مونتاژ ضربه گیر لاستیکی شاهنگ:

بـرای نصـب ضربـه گیـر شـاهنگی الزامـاً مـی بایسـت در موقعیـت نشـان داده شـده در شـکل زیـر قـرار داده شـود کـه عـدم توجـه بـه جهـت مونتـاژ موجـب تاثیـر منفـی درعملکـرد ضربـه گیـر خواهـد داشـت.

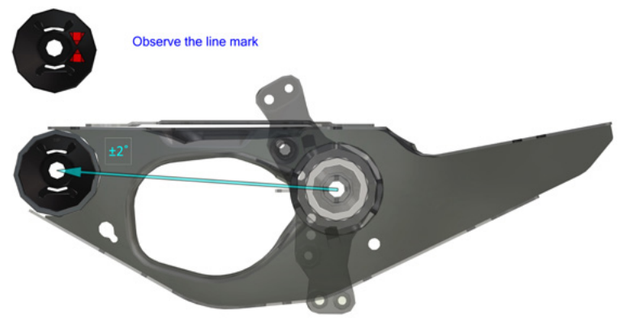

تعویض پیچ سرگرد سرقامه:

بـرای تعویـض پیـچ سـرقامه، مهـره قفلـی سـر شـش گـوش M30×3.5-/SW=46m را بـا آچـار نمـره ۴۶ بـاز نمـوده و پیـچ سـرگرد سـرقامه را جایگزیـن کنیـد. بـرای ایـن کار حتمـا از تعمیـر گاه هـای مجـاز اسـتفاده نمائیـد. **میـزان گشـتاور مجـاز بـرای آن 400Nm+180°** مـی باشـد.

توپی محور:

یکـی از قطعـات محـور، مجموعـه توپـی مـی باشـد کـه در شـکل زیـر بصـورت تفکیکـی بـا متعلقـات آن نشـان داده شـده اسـت:

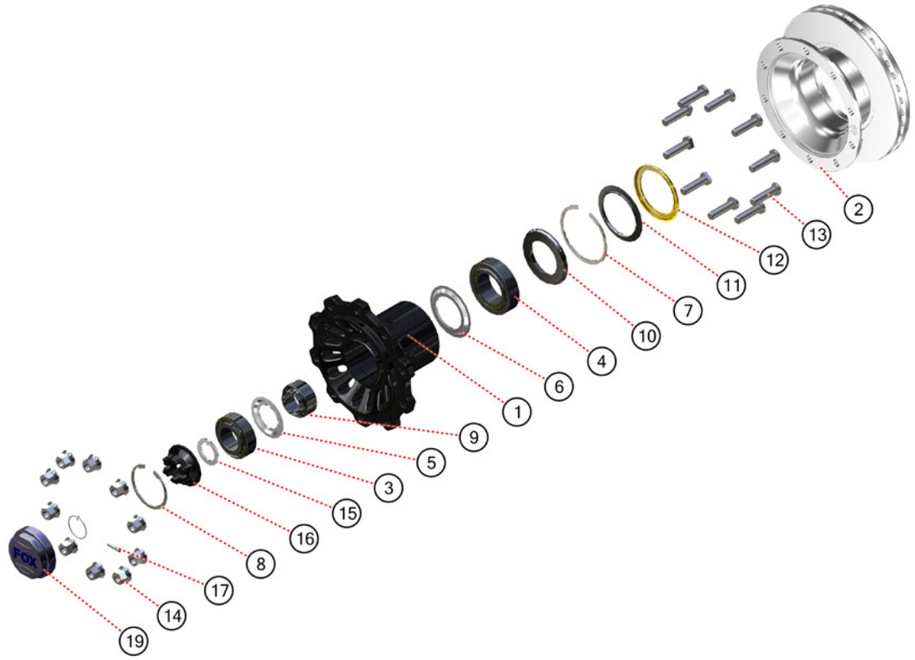

ردیف	عنوان قطعه	ضریب مصرف	مشخصه فنی	کد فنی
۱	پوسته توپی	۱	قطعه ریخته گری	01.201.201
۲	دیسک ترمز	۱	قطعه ریخته گری	01.201.202
۳	رول برینگ کوچک	۱	رول برینگ مخروطی SKF باکد 33213	01.201.203
۴	رول برینگ بزرگ	۱	رول برینگ مخروطی SKF باکد 33118	01.201.204
۵	گردگیر فلزی کوچک	۱	ورق گالوانیزه 0.5 میلیمتر	01.201.205
۶	گردگیر فلزی بزرگ	۱	ورق گالوانیزه 0.5 میلیمتر	01.201.206
۷	خار فنری بزرگ	۱	خارفنری داخلی Ø169xØ148	01.201.207
۸	خار فنری کوچک	۱	خارفنری داخلی Ø129xØ115	01.201.208
۹	مخزن گریس	۱	قطعه پلاستیکی	01.201.209
۱۰	کاسه نمد	۱	کاسه نمد استاندارد	01.201.210
۱۱	گردگیر پلاستیکی	۱	قطعه پلاستیکی	01.201.211
۱۲	حلقه دنده ABS	۱	-	01.201.212
۱۳	پیچ چرخ	۱۰	پیچ سر گرد لب تخت M22x1.5-L80	01.201.213
۱۴	مهره چرخ	۱۰	مهره شش گوش M22x1.5	01.201.214
۱۵	واشر تنظیم	۱	ورق سیاه St.52	01.201.215
۱۶	مهره قفل کننده فولی	۱	قطعه فورج	01.201.216
۱۷	پین اشپیل	۱	ترانسمیل معمولی	01.201.217.01
۱۸	اشپیل حلقوی	۱	اشپیل حلقوی با قطر پروفیل 2.5 میلیمتر	01.201.217.02
۱۹	رینگ پیچ چرخ	۲	D12.5X11X6 CK75	01.201.218

مشخصات فنی متعلقات محور:

قطعات مشخص شده در شکل زیر مطابق شماره آن در ردیف جدول زیر با سامی و کد فنی مشخص شده اند.

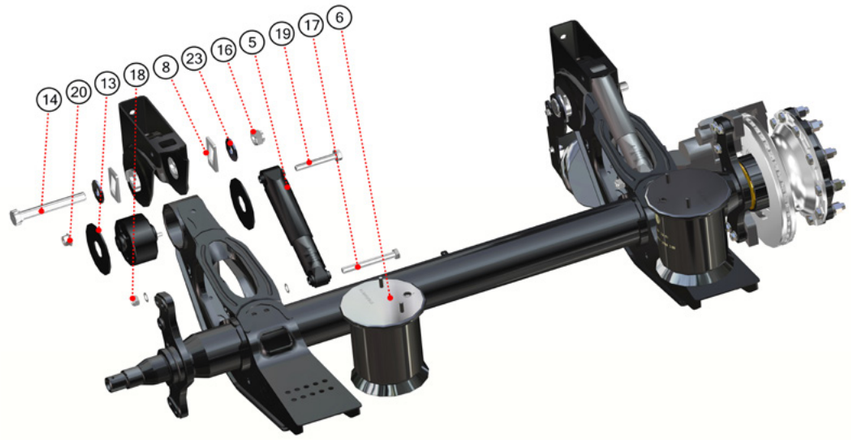

ردیف	نام محصول	ضریب مصرف	کد فنی
۱	مجموعه محور بدون ست بالابر	۲	04.000.101
۲	مجموعه محور با ست بالابر	۱	04.000.201
۳	سرقامه مجموعه سرقامه بلند شاهنگی T2	۶	04.304.000
۴	مجموعه ست بالابر T2	۲	04.502.000
۵	کمک فنر	۶	04.401.410
۶	دبه بادی	۶	04.401.409
۷	بالن بالابر دوقلو	۲	04.501.507
۸	واشر تنظیم کشویی	۱۲	01.301.311
۹	ورق زیری بالن دوقلو	۲	04.301.314
۱۰	پیچ اتصال بالن دوقلو	۶	04.301.315
۱۱	پیچ مغزی اتصال بالن دوقلو	۲	04.301.316
۱۲	مهره اتصال بالن دوقلو	۲	04.301.317
۱۳	واشر ضربه گیر پلاستیکی	۱۲	04.301.306
۱۴	پیچ سر شش گوش سرقامه	۲	04.501.506
۱۵	پیچ سرگرد سرقامه	۴	04.301.320
۱۶	مهره قفلی شش گوش	۶	01.301.306
۱۷	پیچ اتصال کمک فنر سمت شاهنگ	۶	04.401.410.02
۱۸	مهره اتصال کمک فنر سمت شاهنگ	۶	04.401.410.03
۱۹	پیچ اتصال کمک فنر سمت سرقامه	۶	04.401.410 - 05
۲۰	مهره اتصال کمک فنر سمت سرقامه	۶	04.401.410 - 06
۲۱	مهره اتصال دبه بادی به شاهنگ	۶	04.401.413
۲۲	مهره اتصال دبه بادی به شاسی	۱۲	04.401.414
۲۳	واشر گرد	۶	01.301.313
۲۴	واشر گرد (کمک فنر سمت شاهنگ)	۱۲	04.401.415

بوسترهای ترمز:

در هر ست محور دوعدد بوستر تک در محور اول و در محورهای بعدی بوستر ترمز دوبل استفاده می گردد.

بوستر ترمز تک

بوستر ترمز دوبل

ردیف	عنوان مجموعه	کد فنی FOX	کدفنی تامین کننده
۱	بوستر ترمز تکی T16	01.101.107	ARFESAN 01.63.00.07
۲	بوستر ترمز دوبل T16/24	01.101.113	ARFESAN. 03.24.00.39

گشتاور مهره های بوستر	
T16	180Nm
T16/24	180Nm

مونتاژ محور 3x9 تن شاهنگی دیسکی بر روی تریلر:

ترتیب نصب ست سه تایی محور: به شکلی است که محور اول با ست بالابر و مابقی به ترتیب مونتاژ گردد.

ضمناً محور که دارای سنسور ABS است در وسط مونتاژ و نصب می گردد.

مونتاژ کمک فنر: مطابق با شکل زیر، یک عدد کمک فنر را در موقعیت صحیح جایگذاری و پیچ آن را در جهت معین شده وارد و سپس مهره آن را در جهت عقربه های ساعت می بندیم.

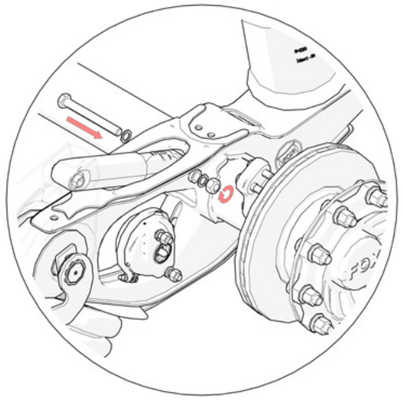

مونتاژ دبه بادی:

پیچ زیرین دبه بادی را در محل مشخص شده در روی شاهنگ وارد و مهره آن را می بندیم.

توجه: در حین مونتاژ دبه بادی دقت شود که جهت تغذیه باد به سمت شاسی باشد.

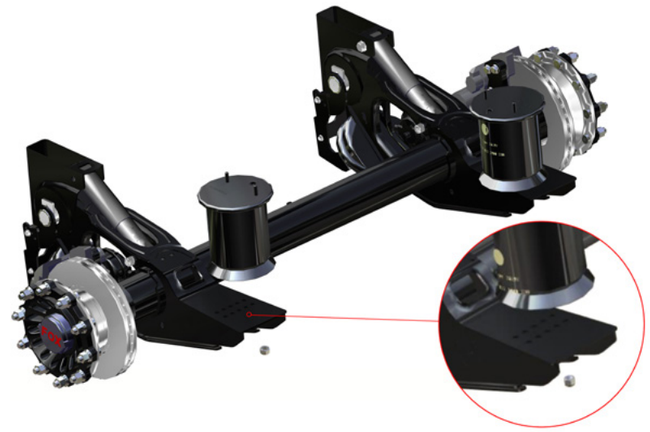

مونتاژ محورها:

محور ها را در موقعیت های مشخص شده خود قرار داده و پیچ و مهره آن را می بندیم.

تنظیم مرسوم ست سه تایی محورها:

این بخش مونتاژ محور، از اهمیت ویژه ای برخوردار است، دقت در تنظیم فاصله محور ها، ارتباط مستقیمی با عملکرد صحیح محور در زیر تریلر دارد. برای این کار مطابق شکل زیر با استفاده از یک عدد متر نواری فاصله میل ریش تا مرکز محور دوم را از یک طرف اندازه گیری می کنیم و مقدار اندازه بدست آمده از هر دو طرف محور باید برابر باشد. در غیر این صورت با جلو یا عقب بردن محور در قسمت واشر تنظیم کشویی، اندازه را تنظیم می کنیم. در صورت یکسان بودن اندازه، پیچ ومهره (M30X3.5) سرقامه را به صورت کامل با آچار محکم می کنیم. بعد فاصله محور اول را نسبت به محور دوم را با مقدار تلرانس مشخص شده در شکل زیر تنظیم نموده و به همان شکل پیچ ومهره (M30X3.5) سرقامه را به صورت کامل با آچار سفت می کنیم. و نهایتاً فاصله محور سوم را هم نسبت به محور دوم را با تلرانس مشخص شده در شکل زیر تنظیم نموده و به همان شکل پیچ ومهره (M30X3.5) سرقامه را به صورت کامل با آچار محکم می کنیم. تلرانس مجاز سمت چپ محور دوم نسبت به سمت راست محور دوم در فاصله میل ریش تا مرکز محور دوم، ±2mm می باشد و تلرانس مجازِ مرکز تا مرکز محور اول نسبت به محور دوم ±1mm می باشد. همچنین تلرانس مجازِ مرکز تا مرکز محور سوم نسبت به محور دوم ±1mm می باشد. **این کار نیاز به دقت بیشتری دارد چون عمر محور و لاستیک سایی محور را تحت تاثیر قرار می دهد.**

عنوان	حد پذیرش
تلرانس مجاز میل ریش تا مرکز محور دوم	±2mm
تلرانس مجازِ مرکز تا مرکز محور اول نسبت به محور دوم	±1mm
تلرانس مجازِ مرکز تا مرکز محور سوم نسبت به محور دوم	±1mm

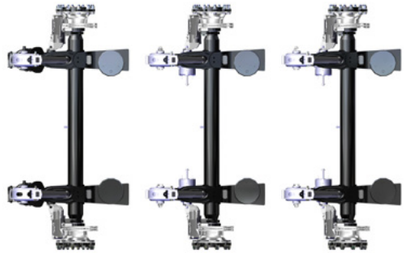

شکل A

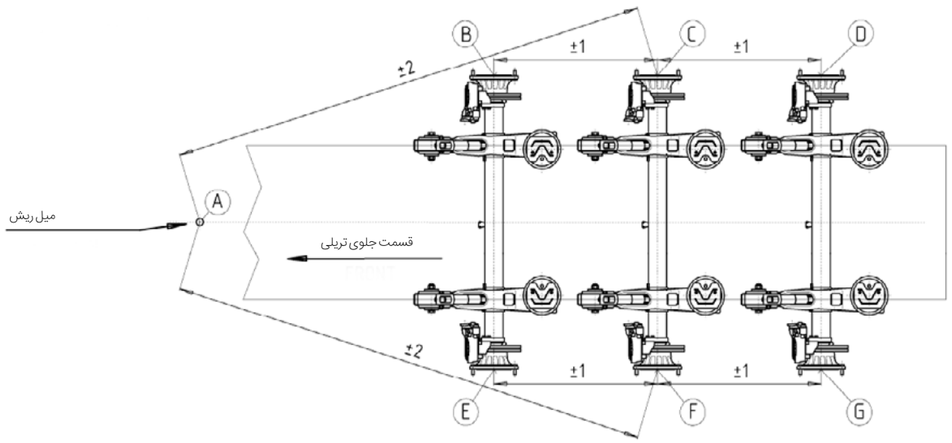

شکل B

مونتاژ مجموعه ست بالابر:

ست بالابر شاهنگی بر روی محور اول نصب می شود تا قابلیت بالابری محور را داشته باشد. برای نصب ست بالابر شاهنگی، برچسب ورودی بادِ بالن دوقلو را باز کرده و از سمتِ ورودی باد، بالن دوقلو را در نشیمنگاهِ خود بر روی ست بالابر قرار می دهیم و دو عدد پیچ (پیچ سر شش گوش واشر دار 30 - M10 X 1.5) مربوط به آن را می بندیم. برای بستن هردو پیچ از آچار تخت نمره ۱۴ استفاده می شود.

توجه: در حین مونتاژ بالن دوقلو دقت شود که جهت تغذیه باد رو به پایین باشد.

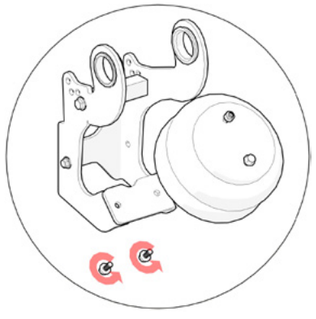

پس از آن یک عدد پیچ مغزی(40 - M10x1.5) را در محل رزوه بالایی بالن دوقلو با دست بسته و ورق زیر بالن دوقلو را هم روی آن مطابق شکل زیر قرار می دهیم.

سپس پیچ شماره ۱ و ۲ (پیچ سر شش گوش تمام رزوه واشر دار M12×1.5 - 30/SW=17mm طرفین تسمه تنظیم کننده را کمی شل کرده و اهرم چپ و راست بالابر را مطابق شکل کمی باز کرده و ست بالابر را بلند کرده و بر روی پیچ سرقامه سوار کرده و دوباره پیچ های ۱و۲ را با فشار دست تا جای امکان می بندیم.

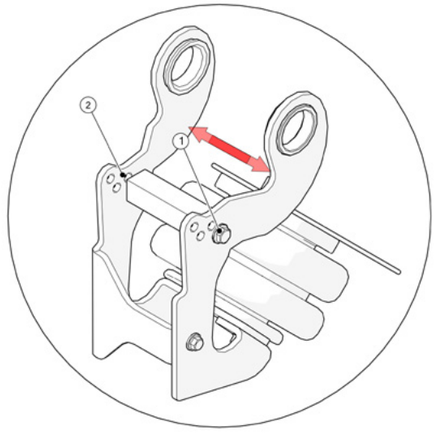

بعد از آن پیچ مغزی(موقعیت شماره ۱ نشان داده شده در شکل زیر) که روی بالن دوقلو نصب شده بود را از محل سوراخ خود از زیر وارد کرده و مهره پیچ مغزی اتصال بالن دوقلو(مهره کاسه نمد دار M10x1.5) آن را از داخل شاهنگ با آچار بوکس نمره ۱۷ سفت می کنیم و همچنین پیچ اتصال بالن دوقلو به شاهنگ را (موقعیت شماره ۱ نشان داده شده در شکل زیر) و به صورت کامل با آچار بوکس نمره ۱۷ محکم می کنیم.

بعد از آن قلاب نگهدارنده ست بالابر را از سمت داخل در موقعیت خود قرار داده و پیچ اتصال قلاب ست بالابر M12X1.5-L=20 (پیچ سرشش گوش واشردار) (قطعه شماره ۵ در شکل زیر) هم راستا کرده و به صورت کامل با آچار بوکس نمره ۱۷ و یا آچار تخت نمره ۱۷ سفت می کنیم. سپس پیچهای ۳ و ۲ را تک تک باز کرده و بعد از زدن چسب قفل کن به صورت کامل با آچار تخت نمره ۱۷ سفت می بندیم. در ادامه هم پیچ(پیچ سر شش گوش تمام رزوه واشر دار M10×1.5 - 30/SW=14mm (شماره ۴ در شکل زیر) را با دست در موقعیت خود وارد کرده و مهره (مهره کاسه نمد دار -M10×1.5) را از داخل با پیچ مذکور با دست هم راستا کرده به صورت کامل با آچار تخت نمره ۱۷ از سمت مهره و آچار بوکس نمره ۱۴ از سمت پیچ، سفت می بندیم.

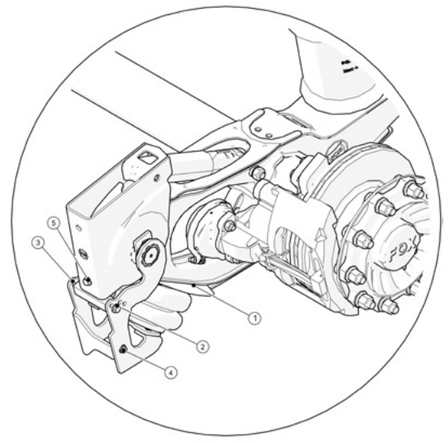

مشخصه و گشتاور ترکمتر پیچها		
A	M12×1.5 - 35	50Nm
B	M10X1.5 - 20	30Nm
C	M10×1.5 - 30	50Nm

کنترل ها و بازدیدها:

-انجام کنترل ها و بازدیدها طبق توصیه شرکت سازنده باعث افزایش قابلیت اطمینان و دوام محورها و پیشگیری از عیوب ناخواسته می شود.

-انجام کنترل ها و بازدیدها در نمایندگی های مجاز الزامی بوده و عدم انجام آن، منجر به لغو گارانتی خواهد گردید.

بازدید و کنترل های دوره ای				
عنوان بازدید یا کنترل	۲۰۰۰ کیلومتر	۵۰۰۰ کیلومتر	۷۰۰۰ کیلومتر	۱۰۰۰۰ کیلومتر
کنترل اتصالات پیچی محور	*	*		*
بازدید عملکرد ست بالابر محور	*	*		*
بازدید کمک فنرها و اتصالات پیچی کمک فنر ها	*			*
بازدید توپی ها و کنترل لاستیک سایی	*	*	*	*
بازدید عملکرد سیستم ترمز	*			*
کنترل عملکرد ABS	*			
کنترل دبه بادی ها و پیستون های دبه بادی		*		*

سرویس های دوره ای:

-انجـام سـرویس هـای دوره ای طبـق توصیـه شـرکت سـازنده باعـث افزایـش قابلیـت اطمینـان و دوام محورهـا و پیشـگیری از عیـوب ناخواسـته مـی شـود.

-انجام سرویس های ادواری در نمایندگی های مجاز الزامی بوده و عدم انجام آن، منجر به لغو گارانتی خواهد گردید.

دستورالعمل نگهداری محور شاهنگی کاسه ای					
فواصل تعمیرات و نگهداری		بازدیدهای دوره ای			
هر کدام که زودتر برسد	فواصل مسافت پیموده شده	بعد از ۲۰۰۰ کیلومتر اول	هر ۱۰۰۰۰ کیلومتر	هر ۳۰۰۰۰ کیلومتر	هر ۷۵۰۰۰ کیلومتر
	فواصل زمانی	بعد از ماه اول	هر ۱ ماه یکبار	هر۳ ماه یکبار	هر ۶ ماه یکبار
بازرسی چشمی و ایمنی					
تعمیر و نگهداری اختیاری در مجموعه توپی. بازرسی چشمی مقدار گریس		*	*	*	*
بررسی سیستم راهنمای کالیپر ترمز. حرکت آزادانه و عملکرد لغزشی را بررسی کنید.		*			*
روکش های لاستیکی محافظ گرد و غبار را از نظر ترک و خرابی بررسی کنید. درپوش تنظیم کننده را برای نشستن صحیح بررسی کنید.		*			*
بازرسی ضخامت لنت ترمز در فواصل زمانی مشخص (مثلاً هر زمان که فشار باد لاستیک را تنظیم می کنید) ولی در نهایت هر ۳ ماه یکبار		*	*		
کاسه ترمز را از نظر ترک بررسی کنید.		*		*	
انجام بازرسی کلی سالانه(شامل: سیستم ترمز، دبه بادی ها، لاستیک ها و غیره)		*			*
انجام بازرسی کلی ایمنی سالانه(شامل: سازگاری ترمز تریلر و ABSو غیره)		*			*
بازرسی‌مکانیکی					
توجه: از سفت بودن مهره های چرخ طبق گشتاور مشخص شده پس از ۵۰ و ۱۵۰ کیلومتر اول مطمئن شوید. (بعد از هر بار باز و بست چرخها)					
شرایط خدمات ویژه					
وسایل نقلیه با دوره طولانی توقف		سرویس در فواصل زمانی مشخص			
وسایل نقلیه مورد استفاده در شرایط شدید		فاصله سرویس را به ۳ ماه یا ۳۰۰۰۰کیلومتر کوتاه کنید			

توجـه: بـرای دریافـت هرگونـه خدمـات در دوره گارانتـی و پـس از آن و نیـز بـرای انجـام سـرویس هـای دوره ای بـه نمایندگـی هـای مجـاز خدمـات پـس از فـروش شـرکت محـور سـازان چـی چسـت مراجعـه فرمائیـد. همچنیـن قطعـات یدکـی مـورد نیـاز خـود را کـه مـورد تاییـد شـرکت محـور سـازان چـی چسـت مـی باشـد از نمایندگـی هـای مجـاز خدمـات پـس از فـروش کـه لیسـت آن در ادامـه آمـده اسـت، تهیـه نمائیـد.

محاسبه هزینه و صدور صورت حساب خدمات گارانتی:

ایـاب و ذهـاب، اجـرت تعمیـرات و هزینـه قطعـات در صورتیکـه تعمیـرات انجـام شـده تحـت پوشـش گارانتـی قرار گیـرد (مطابق شـرایط ارائـه خدمـات گارانتـی) بـا هزینـه شـرکت انجـام شـده و در غیـر ایـن صـورت بـر عهـده مشـتری می‌باشـد. پـس از اتمـام خدمـات، صـورت حسـاب اقدامـات انجـام گرفتـه توسـط نمایندگـی خدمـات پـس از فـروش بـه شـما ارائـه خواهد شـد، خواهشـمند اسـت مـوارد منـدرج در آن را بررسـی و در صـورت تاییـد امضـا نماییـد.

اطلاعات نمایندگان خدمات پس از فروش

ردیف	نمایندگی	شهر	تلفن‌ثابت	تلفن‌همراه	آدرس‌نمایندگی
1	حسین‌خواه	تهران	021 - 56391493 -5	09143896067	تهران،بعد از سه راه آدران،نرسیده به رباط کریم،روبروی نصیر آباد
2	ناصری	ارومیه	044 - 32417522	09141417371	ارومیه،جاده سلماس،کوی کامیون داران
3	علی پور	گرمه	058 - 32500278	09155840889	خراسان شمالی،گرمه،بلوار امام رضا،روبروی قلعه جلال الدین
4	نیکی	مشهد	051 - 33924700	09151163494	مشهد ،میدان کار آفرین، به طرف پایانه بار
5	جعفری	شیراز	071 - 37218037	09171284464	شیراز، بلوار خلیج فارس،بلوار ولایت،بعد از سومی جنوبی،بعد از تره بار
6	خزایی	نهاوند	021 - 55289867	09181519099	نهاوند،کیلومتر۳جاده کرمانشاه
7	پسیان	قره‌ضیاءالدین	044 - 36728458	09141630150	قره ضیاءالدین،ورودی شهر،کامیون داران
9	محمدی	اصفهان	031 - 33870401	09128910469	اصفهان،شهرک امیرکبیر،میدان شهرداری،نبش خیابان مهارت
10	عسگرپور	کرمان	034 - 33241088	09131409134	کرمان،جاده تهران،سعادت آباد،نرسیده به کمربندی امام رضا
11	رضایی	بجنورد	058 - 32236754	09153858329	بجنورد،جاده تهران،جنب هنرستان سیدجمال الدین اسد آبادی
12	اکبری	مرند	041 - 32220210	09148149936	مرند،جاده بازرگان،روبروی ایران خودرو مهدیلوئی
14	خسروپناه	سیرجان	034 - 42255019	09131454633	سیرجان،کمربندی،روبروی پارکینگ کامیون خوشوئی
15	زجاجی	اردبیل	045 - 33814288	09148201791	اردبیل،خیابان جام جم،نرسیده به صدا و سیما
16	کریمی	یزد	035 - 35275894 - 5	09131518520	یزد،کیلومتر۱۳جاده یزد-تهران،بعد از میدان الغدیر زارچ
17	قادری	تایباد	-	09151264743	تایباد-کمربندی‌شرقی

نمودار انفجاری محور تریلی ۹ تن دیسکی شاهنگی FOX

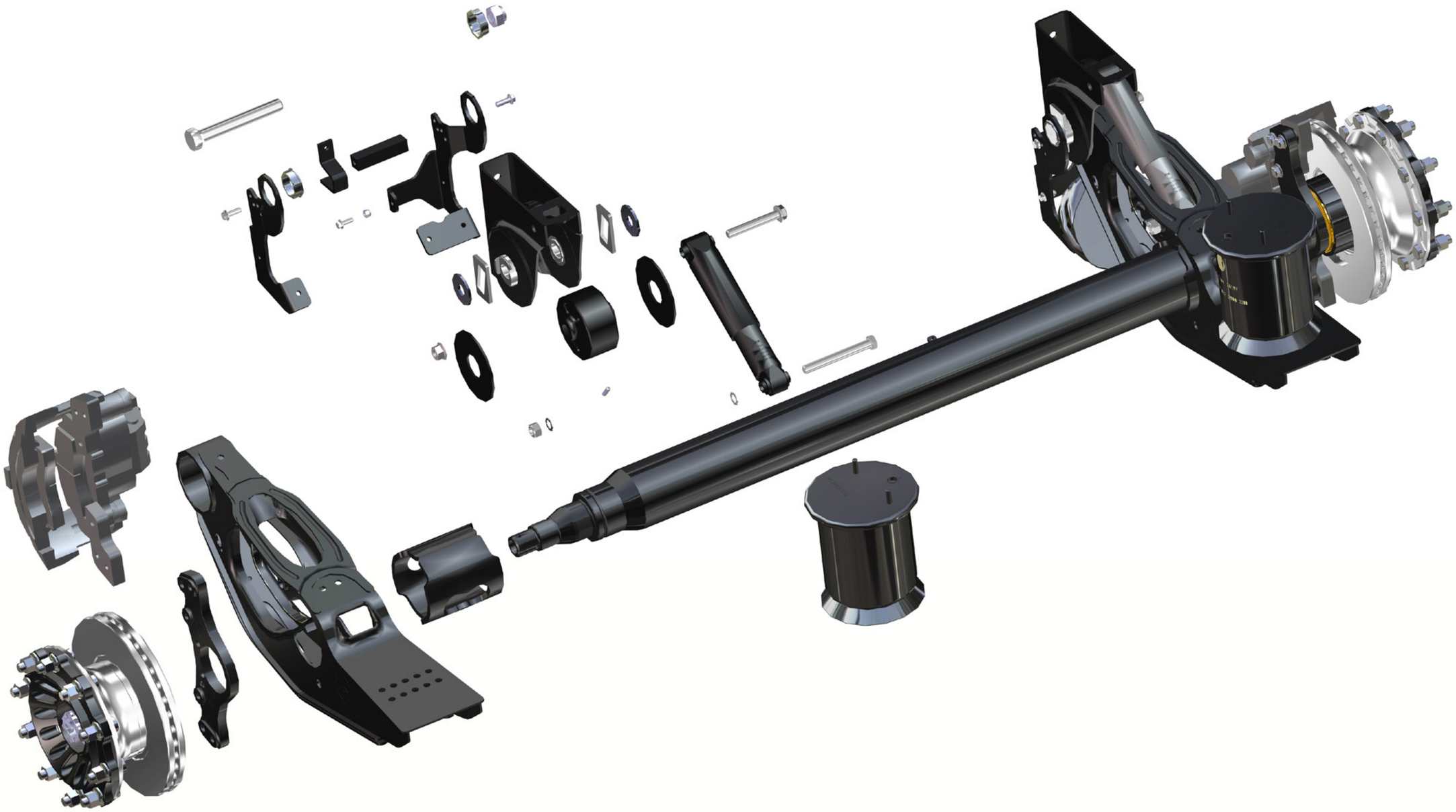

MARAL
HOLDING